PRODUCTOS

PRECINTO PLASTICO STAMP 004

“TIPO COLA DE RATON”

Tipo INDICATIVO

STAMP 004

COMPONENTES	MATERIALES	DIMENSIONES	PESO	RESISTENCIA
Tipo Cola Ratón con Incerto metálico	Polipropileno	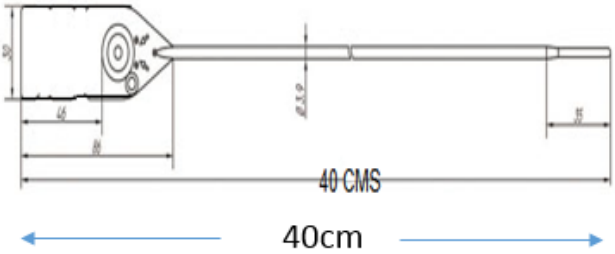	4,7 g	45 kg

Descargar ficha técnica

PRECINTO PLASTICO STAMP 015

“TIPO CORREA PLANA”

Tipo **INDICATIVO**

COMPONENTES	MATERIALES	DIMENSIONES	PESO	RESISTENCIA
Correa Plana E inserto metálico	Polipropileno	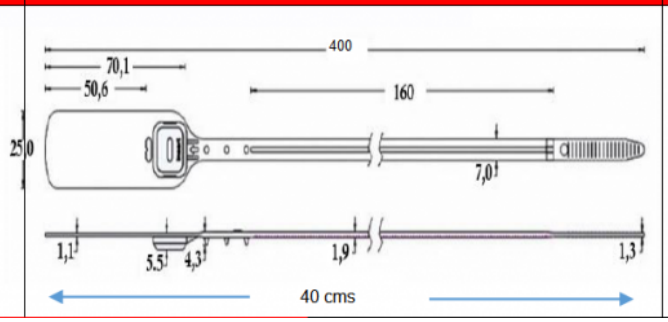	4,7 g	45 kg

Descargar ficha técnica

PRECINTO DE ALAMBRE SEAL 030

“TIPO GUAYA”

Tipo de seguridad **ALTA e INDICATIVO**

Precinto de Alta seguridad, su mecanismo de bloqueo interno evita que el cable o alambre de acero se retraiga, dando así

mayor agarre, su recubrimiento en ABS, marcación numerica correlativa en laser. Actualmente este tipo de precinto es utilizado en camiones, contenedores, cavas de refrigeración, depositos de carga, este precinto se clasifíca como nivel alto según ISO 17712

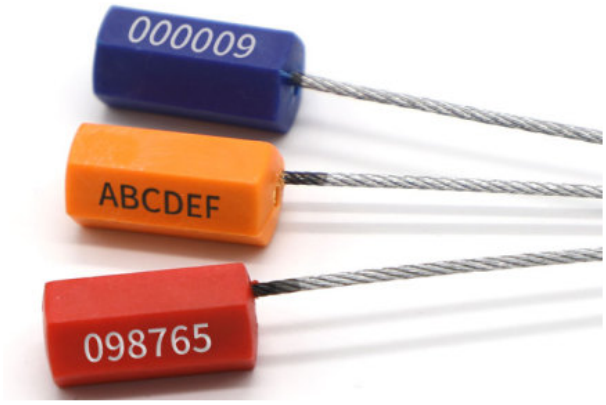

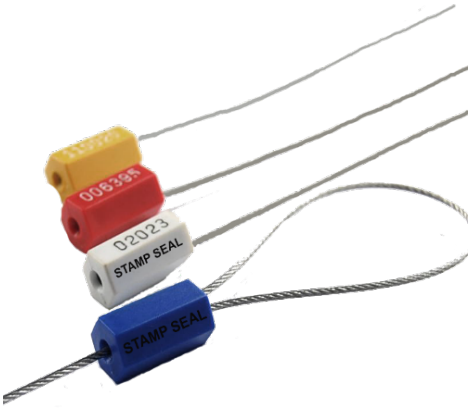

COMPONENTES	MATERIALES	DIMENSIONES	PESO	RESISTENCIA
Guaya acero inoxidable	Recubrimiento plástico ABS Acero	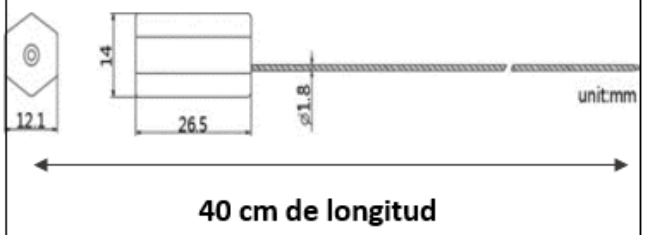	4,7 g	3.5 - KN

[Descargar ficha técnica]

PRECINTO DE ACERO

“TIPO BOTELLA”

Tipo de seguridad **ALTA e INDICATIVO**

Precinto de Alta seguridad, su mecanismo de bloqueo interno, los componentes de elaboracion (Acero inoxidable con recubrimiento ABS), marcación numerica correlativa en laser, le dan a este precinto el nivel más alto de seguridad. Actualmente este tipo de precinto es utilizado en camiones, contenedores que transportan mercancias bajo el “**CONVENIO TIR**” (Transporte Internacional Routier), con nivel de seguridad alta según certificacion ISO 17712

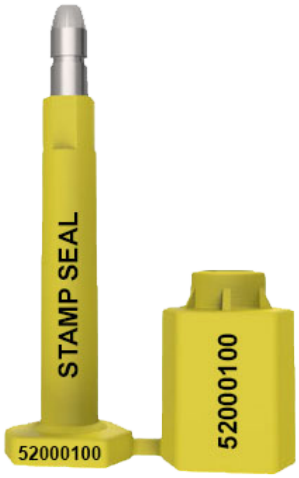

COMPONENTES	MATERIALES	DIMENSIONES	PESO	RESISTENCIA
Acero Galvanizado Plástico ABS	Galvanizado Q235A Plástico ABS	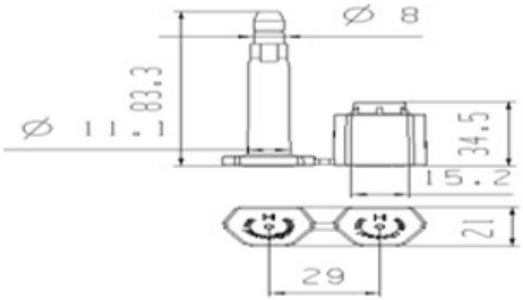	10 gr	18 - KN

[Descargar ficha técnica]